Tolleranze generali	Particolari stampati in materiale termoplastico: rif ISO 2768MK - Particolari lavorati alle macchine utensili: rif. UNI EN 22768 Particolari tranciati in metallo: rif. UNI EN 22768 - grado IT10 per dim. lineari - grado IT11 quote di piega - angoli di piega ` ± 1

*= Quota variabile per tipologia di cavo
Variable dimension by type of cable

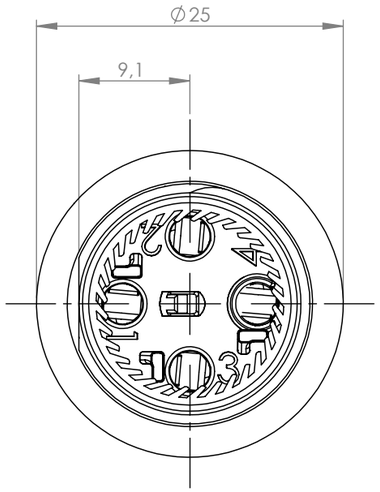

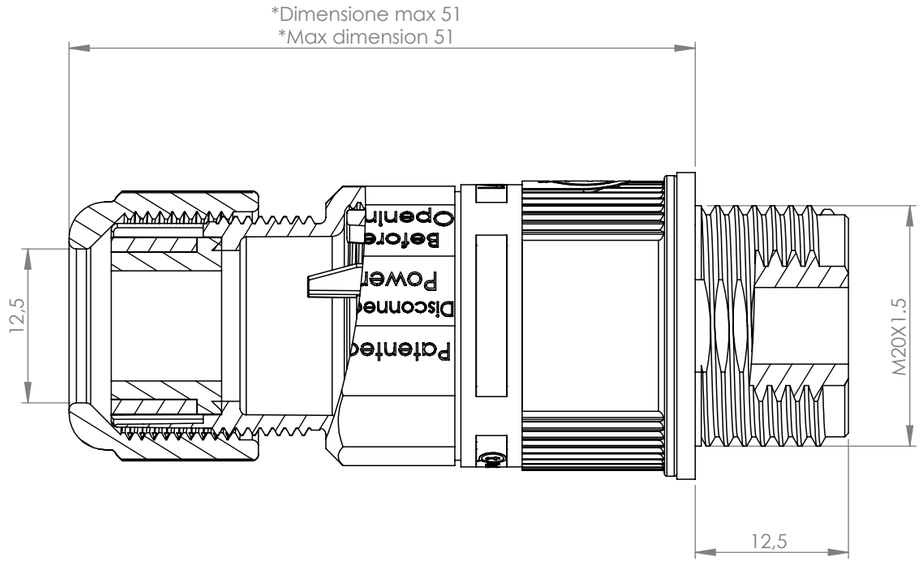

ACCESSORI/ACCESSORIES

6000337BC

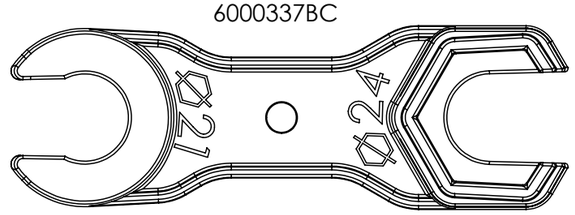

6000157CC

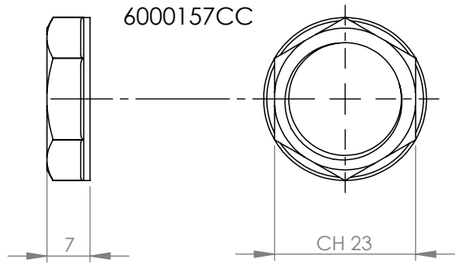

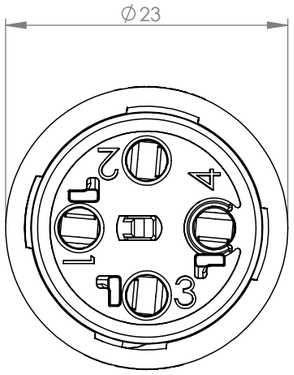

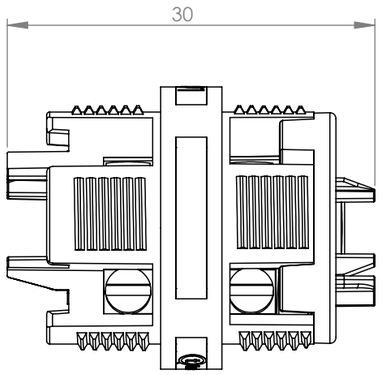

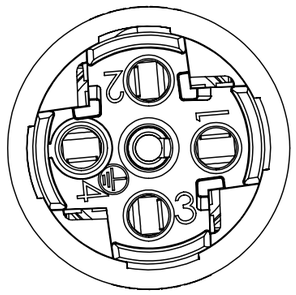

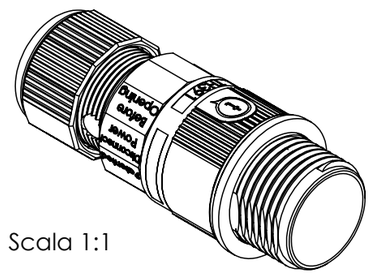

Scala 1:1

Il presente disegno è proprietà di questa Azienda, fornito con divieto di riprodurlo, o comunque di renderlo disponibile a chi non autorizzato, o di farne uso per scopi diversi da quelli per i quali è stato consegnato o a terzi senza autorizzazione scritta della Techno srl

This drawing and all informations contained here can not be used or reproduced, integrally or partially, without Techno srl written authorization

Materiale-Material:			
Trattamento-Treatment:			
N° documento cliente Customer ref		Peso [gr]: Weight [gr]:	52.80
Disegnato - Drawn by:	Marco Strada	Data: Date:	2023-12-01
Controllato-Checked by:	M.Strada	Data: Date:	2023-12-01
Scala-Scale:	2:1	Formato - Format	A3

Titolo-Title:
Mini-Connect Panel 4P WP D7-12 IP68 M20 Nut

Progetto-Project:
TH391

N° Disegno - Drawing N°	Rev.	Foglio N°	N° Fogli
THB.391.H4C	Rev. 00	Sheet N° 1	N°of sheets 1
Nome file - Filename: THB.391.H4C			