Tolleranze generali	Particolari stampati in materiale termoplastico: rif ISO 2768MK - Particolari lavorati alle macchine utensili: rif. UNI EN 22768 Particolari tranciati in metallo: rif. UNI EN 22768 - grado IT10 per dim. lineari - grado IT11 quote di piega - angoli di piega ` ± 1

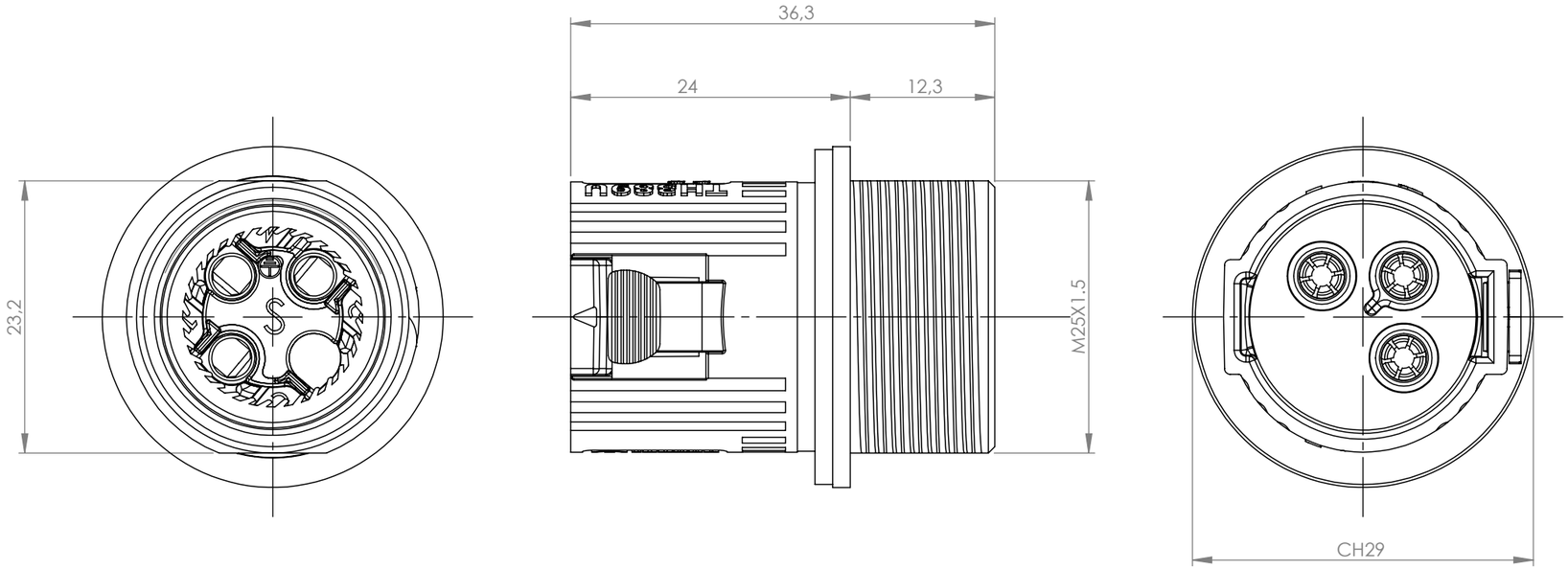

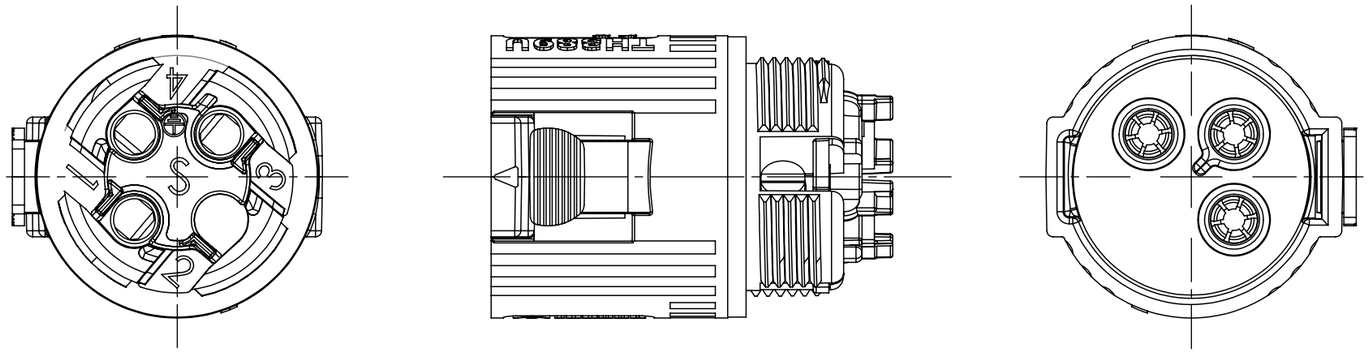

ACCESSORI/ACCESSORIES
6000212CC

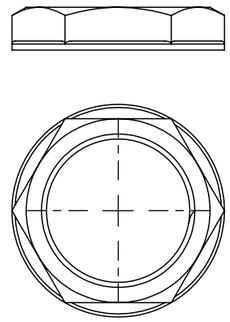

DIMA DI FORATURA

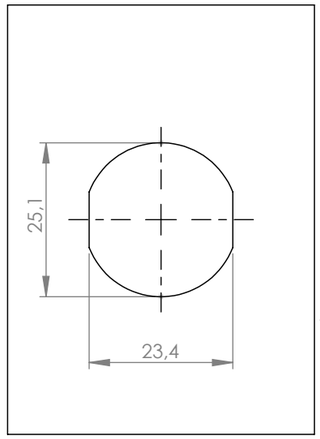

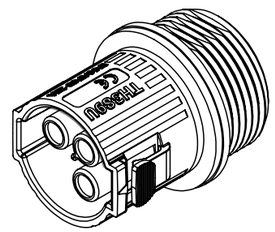

Scala 1:1

A termini di legge si rende noto che il presente documento con ogni sua parte, è proprietà esclusiva della techno srl e non può essere riprodotto o messo a disposizione di terzi senza autorizzazione scritta della Techno srl
This drawing and all informations contained here can not be used or reproduced, integrally or partially, without Techno srl written authorization

Materiale-Material:			
Trattamento-Treatment:			
N° documento cliente Customer ref		Peso [gr]: Weight [gr]:	16.84
Disegnato - Drawn by:	Marco Strada	Data: Date: 2024-05-27	Scala-Scale: 2:1
Controllato-Checked by:	M.Strada	Data: Date: 2024-05-27	Formato - Format A3

techno® TECHNOLOGY & INNOVATION

Titolo-Title:
Mini-Conn Socket Panel M25 Nut Screw 3P D7-13 IP66/68
TH389UP

Progetto-Project:
TH389

N° Disegno - Drawing N°	Rev. Rev.	Foglio N° Sheet N°	N° Fogli N°of sheets
THB.389.E3EU	00	1	1
Nome file - Filename THB.389.E3EU			