| Tolleranze generali | Particolari stampati in materiale termoplastico: rif ISO 2768MK - Particolari lavorati alle macchine utensili: rif. UNI EN 22768<br>Particolari tranciati in metallo: rif. UNI EN 22768 - grado IT10 per dim. lineari - grado IT11 quote di piega - angoli di piega ` ± 1 |
|---|---|

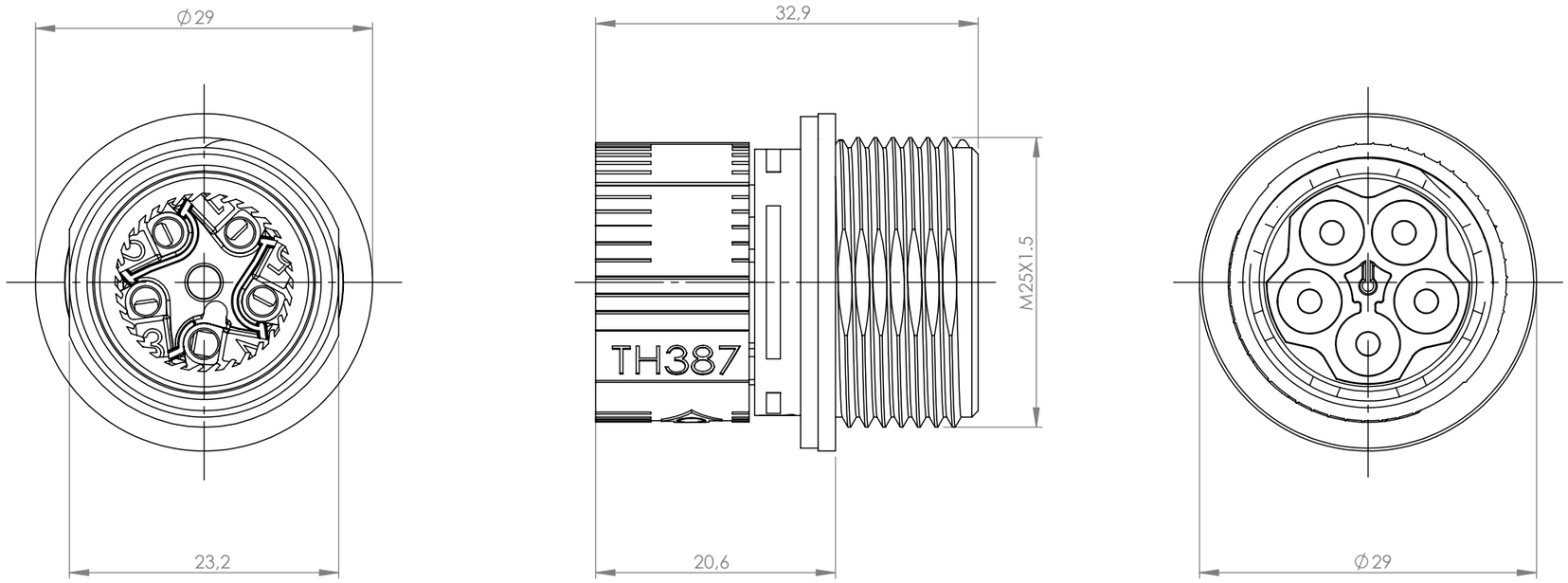


ACCESSORI/ACCESSORIES

6000212CC

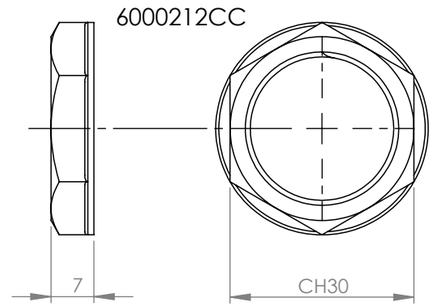


DIMA DI FORATURA

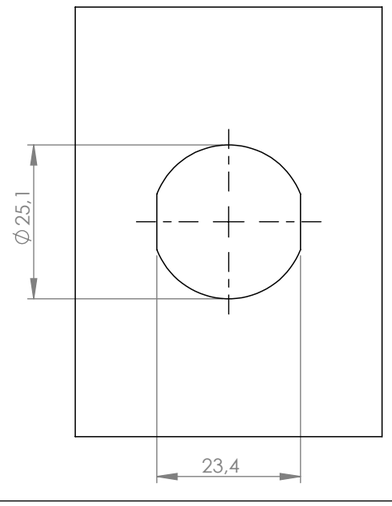


6DB076200

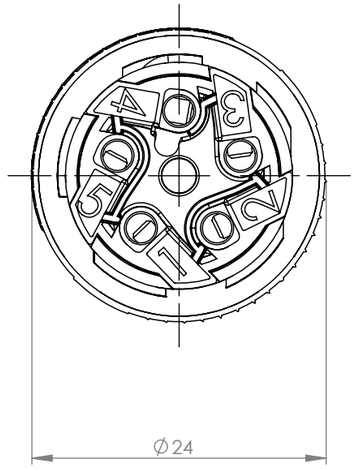


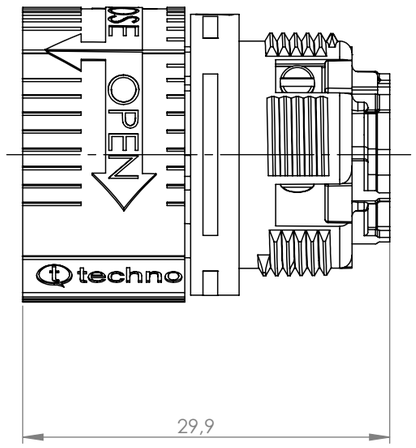


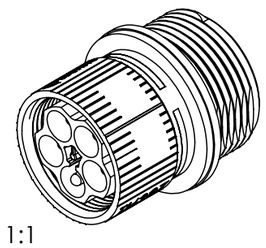

Scala 1:1

| | | | |
|---|---|---|---|
| Materiale-Material: | | | |
| Trattamento-Treatment: | | | |
| N° documento cliente<br>Customer ref | | Peso [gr]:<br>Weight [gr]: | 16.32 |
| Disegnato - Drawn by: | E.Negroni | Data:<br>Date: | 2024-05-20 |
| Controllato-Checked by: | M.Strada | Data:<br>Date: | 2024-05-21 |
| Scala-Scale: | 2:1 | Formato - Format | A3 |

Titolo-Title:

Mini-Connector Plug XDry Panel 5P Screw Nut

Progetto-Project:

TH387

N° Disegno - Drawing N°: THB.387.E5A.XD

Nome file - Filename: THB.387.E5A.XD

| Rev. | Foglio N° | N° Fogli |
|---|---|---|
| Rev. | Sheet N° | N°of sheets |
| 00 | 1 | 1 |

A termini di legge si riserva la proprietà di questo documento con divieto di riprodurlo, o trasmetterlo ad altri anche in copia parziale, e alla comunicazione a terzi senza autorizzazione scritta della Techno srl

This drawing and all informations contained here can not be used or reproduced, integrally or partially, without Techno srl written authorization