Tolleranze generali	Particolari stampati in materiale termoplastico: rif ISO 2768MK - Particolari lavorati alle macchine utensili: rif. UNI EN 22768 Particolari tranciati in metallo: rif. UNI EN 22768 - grado IT10 per dim. lineari - grado IT11 quote di piega - angoli di piega ` ± 1

ACCESSORI/ACCESSORIES

6000157CC

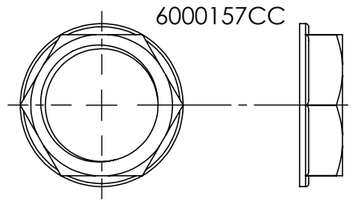

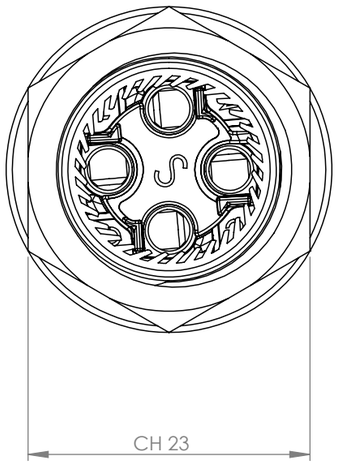

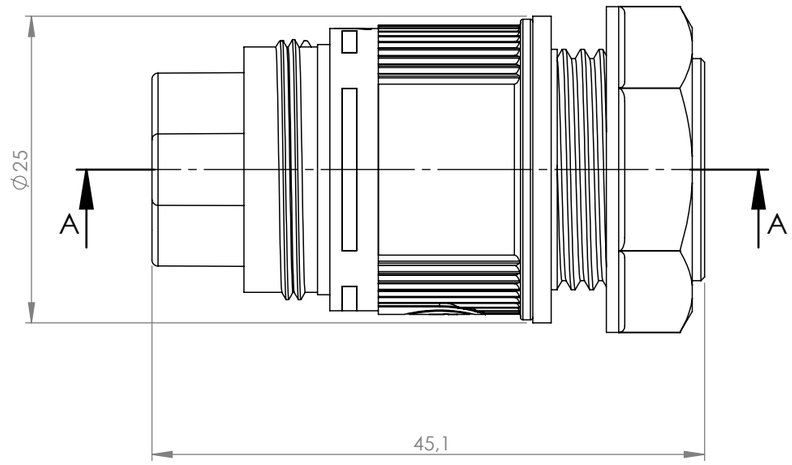

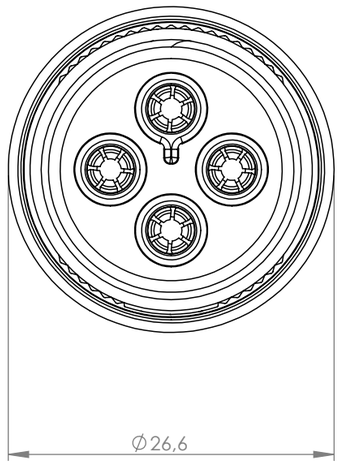

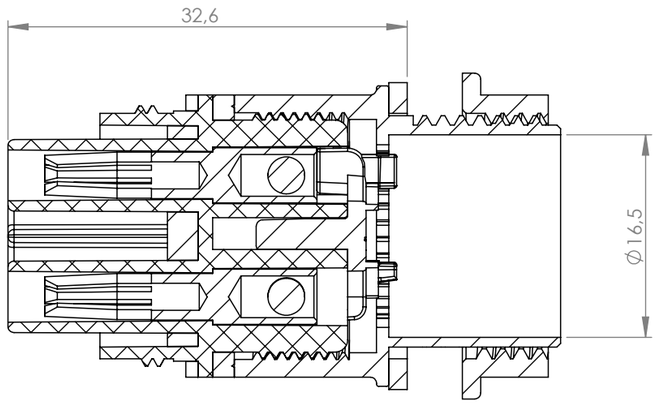

SEZIONE A-A

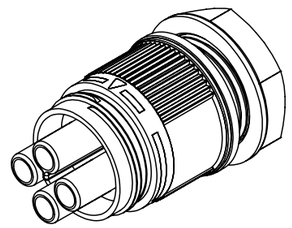

Scala 1:1

Il presente disegno è proprietà di questa documento con divieto di riprodurlo o comunicarlo a terzi senza autorizzazione scritta della Techno srl
This drawing and all informations contained here can not be used or reproduced, integrally or partially, without Techno srl written authorization

Materiale-Material:			Titolo-Title: MINI-CONNECTOR SOCKET 4P M20 PANEL
Trattamento-Treatment:			
N° documento cliente / Customer ref		Peso [gr]: / Weight [gr]: 0.00	
Disegnato - Drawn by: E.Negroni	Data: / Date: 2023-09-18	Scala-Scale: 2:1	Progetto-Project: TH387
Controllato-Checked by: M.Strada	Data: / Date: 2023-09-18	Formato - Format A3	

N° Disegno - Drawing N°	Rev.	Foglio N° / Sheet N°	N° Fogli / N°of sheets
THB.387.P4AU	Rev. 00	1	1
Nome file - Filename: THB.387.P4AU			